VS Vereinigte Spezialmöbelfabriken GmbH & Co. KG
Hochhäuser Straße 8 · 97941 Tauberbischofsheim · Tel.: 09341/880 · vs@vs-moebel.de
http://links.vs-service.com/downloads/70-137_V03_DEENFR_Serie-901-150941.pdf

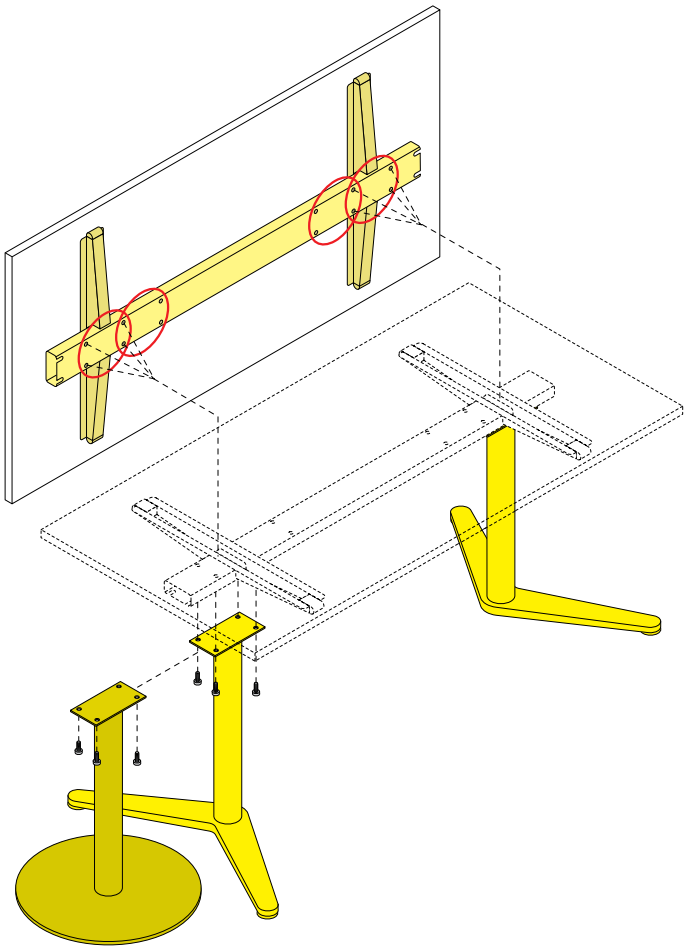

MONTAGEANLEITUNG: 70-137 V03 000818

Serie 901.

Bitte sorgfältig aufbewahren!

ASSEMBLY INSTRUCTIONS 70-137 V03 000818

Serie 901.

Please store this document in a safe place!

INSTRUCTIONS DE MONTAGE : 70-137 V03 000818

Serie 901.

A conserver soigneusement!

Sommaire.

1. Consignes générales de sécurité : 48
2. Généralités 48
3. Fixation de l'étrier en U sur la traverse du plateau 49
4. Fixation du piètement colonne sur la traverse du plateau 50
5. Fixation du caisson fixe sur la traverse du plateau 51
6. Fixation du caisson cube et de l'armoire basse sur la traverse du plateau 52
7. Raccord de table linéaire 53
8. Raccord de table 90° 54
9. Ajustage et réglage de la hauteur de table avec les étriers en U 55
10. Réglage fin et réglage de la hauteur de table avec les piètements colonne 56
11. Réglage fin et réglage de la hauteur de table avec des meubles de rangement Gestion des câbles avec les caissons cubes 57
12. Ouverture du panneau arrière en tôle perforée Gestion des câbles dans les armoires basses 58
13. Fonction du plateau coulissant 59
14. Goulotte à câbles en tissu Fixation des clips de câble 60
15. Fixation de la chaîne de câble 61
16. Passe-câble intégré dans le plateau de table. E-Box 62
17. Fixation de la baguette électrique AddPlus et des prises 63
18. Fixation du support unité centrale 64
19. Fixation de la tablette imprimante sur les étriers 65
20. Fixation de la tablette imprimante sur les piètements colonne 66
21. Liaison du système à la Serie 901 Fixation des accessoires d'organisation 67
22. Liaison du système à la Serie 901 Fixation du voile ou du panneau Adaption 68
23. Aperçu des produits. 69-70

1. Consignes générales de sécurité :

Dans nos instructions de montage, nous utilisons les symboles et les remarques suivants :

☞ **Important !** Ce symbole signale une indication importante relative au montage.

⚠ **Attention !** Ce symbole signale une indication très importante.

2. Généralités.

Avant le montage.
Vérifier que les pièces fournies correspondent aux instructions de montage et au bon de livraison (et aux plans) et qu'elles n'ont pas été endommagées pendant le transport. Si un assemblage conforme du mobilier n'est pas possible, contacter le service après-vente au siège VS.

Après le montage.
Retirer toutes les étiquettes et les autocollants visibles et pouvant gêner le fonctionnement du meuble et les placer, si possible, à un endroit non-visible. Retirer les films plastiques et les matériaux d'emballage. Nettoyer les meubles. Retirer et jeter les déchets d'une manière conforme. Les difficultés et les problèmes doivent être soigneusement documentés et rapportés au service clientèle VS au siège social à Tauberbischofsheim. Documenter tous les travaux supplémentaires et faire valider par une personne responsable (certificat de régie).

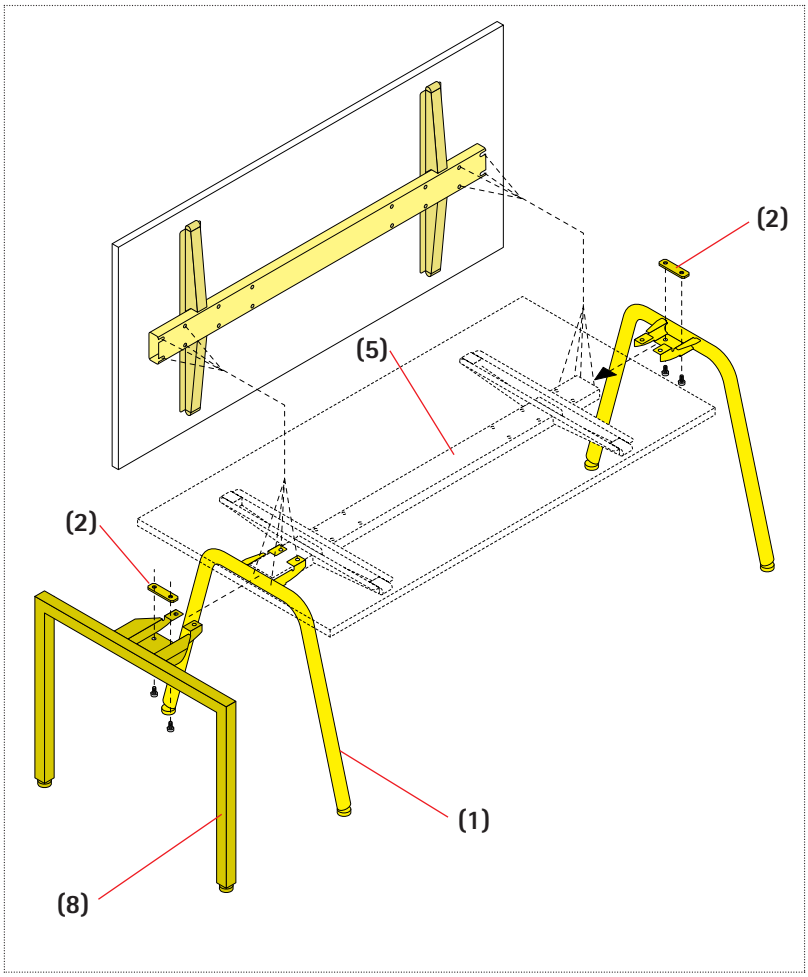

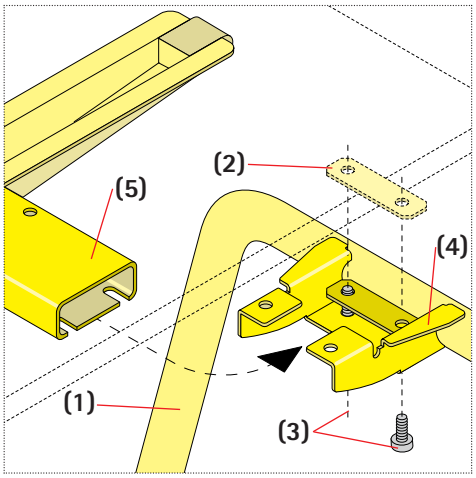

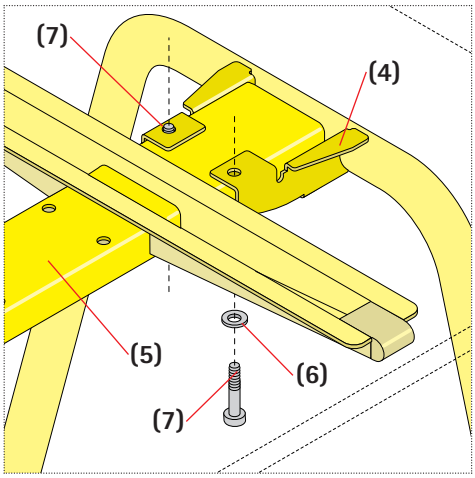

3. Fixation de l'étrier en U sur la traverse du plateau.

Montage des différentes structures portantes (sauf avec les meubles de rangement)
Poser le plateau de table à l'envers sur une surface de montage propre (p. ex. une couverture, etc.).

Étrier en U tube rond (1) et étrier en U tube carré (8)
Les structures portantes sont fixées sur la traverse (5). Placer les éléments de fixation (2) et les deux vis à six pans creux M6x16mm (3) sur le connecteur du piètement (4). Introduire l'étrier (1) sur la traverse (5) en passant par le côté.

☞ **Important !**
L'élément de fixation doit s'introduire dans le tube.

Fixer l'ensemble avec les vis à 6 pans creux M6x50mm **(7)** et les deux rondelles 6,4 **(6)**, le connecteur du piètement **(4)** et la traverse **(5)**.

☞ **Important !** Avant de serrer la fixation, l'étrier en U doit être aligné sur le plateau de table.

Puis serrer les vis **(3)**.

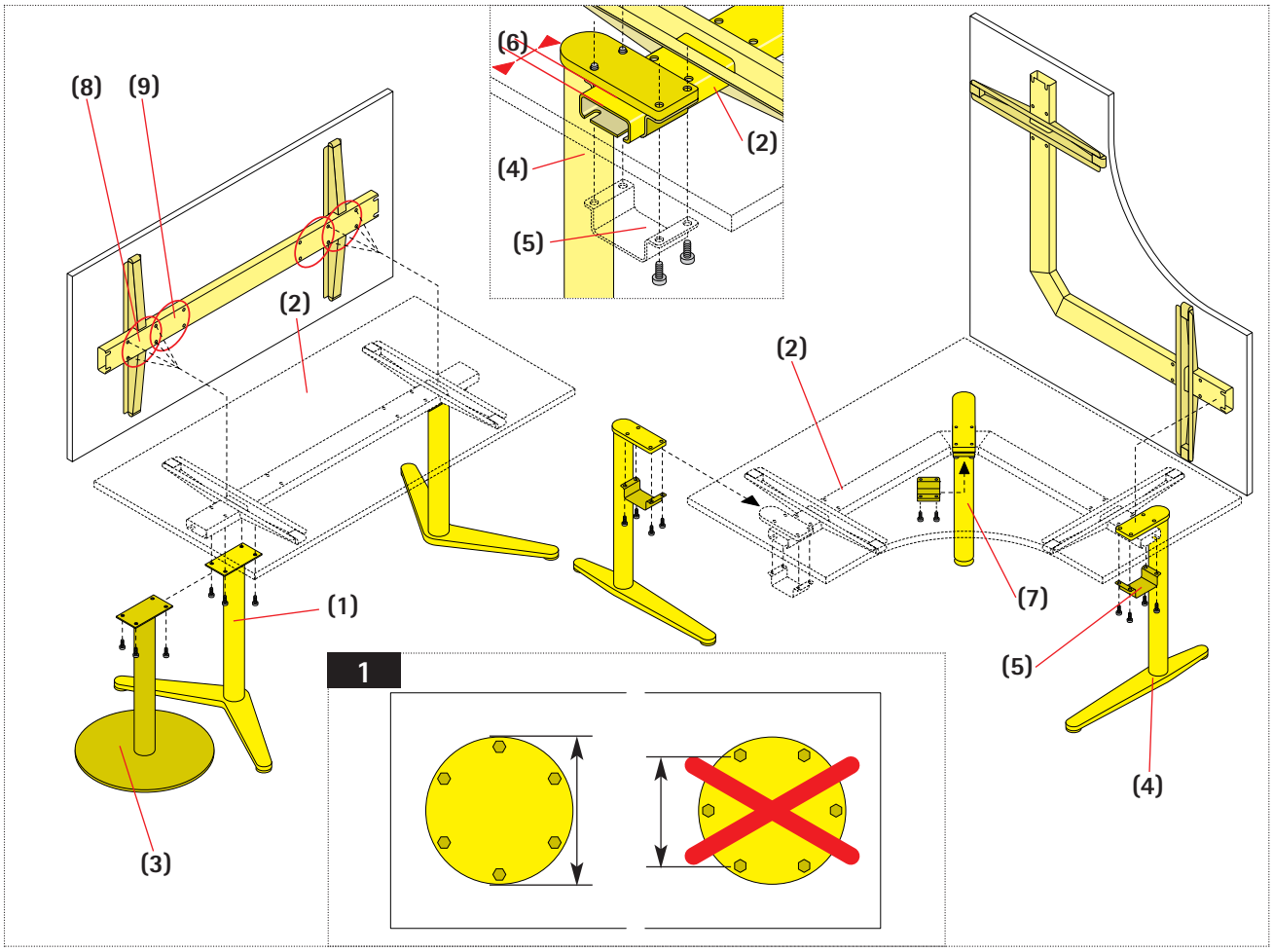

4. Fixation des piètements colonne sur la traverse du plateau.

Piètement colonne avec pied en V **(1)** ou embase ronde **(3)**. Les structures portantes sont placées en position **(8)** et fixées à la traverse **(2)** à l'aide de 4 vis à si pans creux auto taraudeuses M8x25mm.

Si d'autres trous de fixation sont prévus pour la fixation en position **(9)**, les piètements colonne avec pied en V ou embase ronde sont fixés en position **(9)**. Exception : Pour les modèles en semi-ovale 21560-21563, les piètements colonne côté arrondi sont fixés en position **(8)**.

☞ **Important !** Contrôler de la position des embouts contre le risque de basculer. **(Fig. 1)** En général, le pré-montage en usine est effectué correctement.

Piètement en C **(4)**. Fixer le collier **(5)** sur la traverse **(2)** à l'aide des quatre vis à six pans creux M6x16mm à 20 mm **(6)** en retrait du bord du tube.

Piètements colonne supplémentaires (7) (uniquement pour les postes de travail en coin ou en angle). Fixer le collier **(5)** sur la traverse **(2)** à l'aide des quatre vis à six pans creux M6x16 mm.

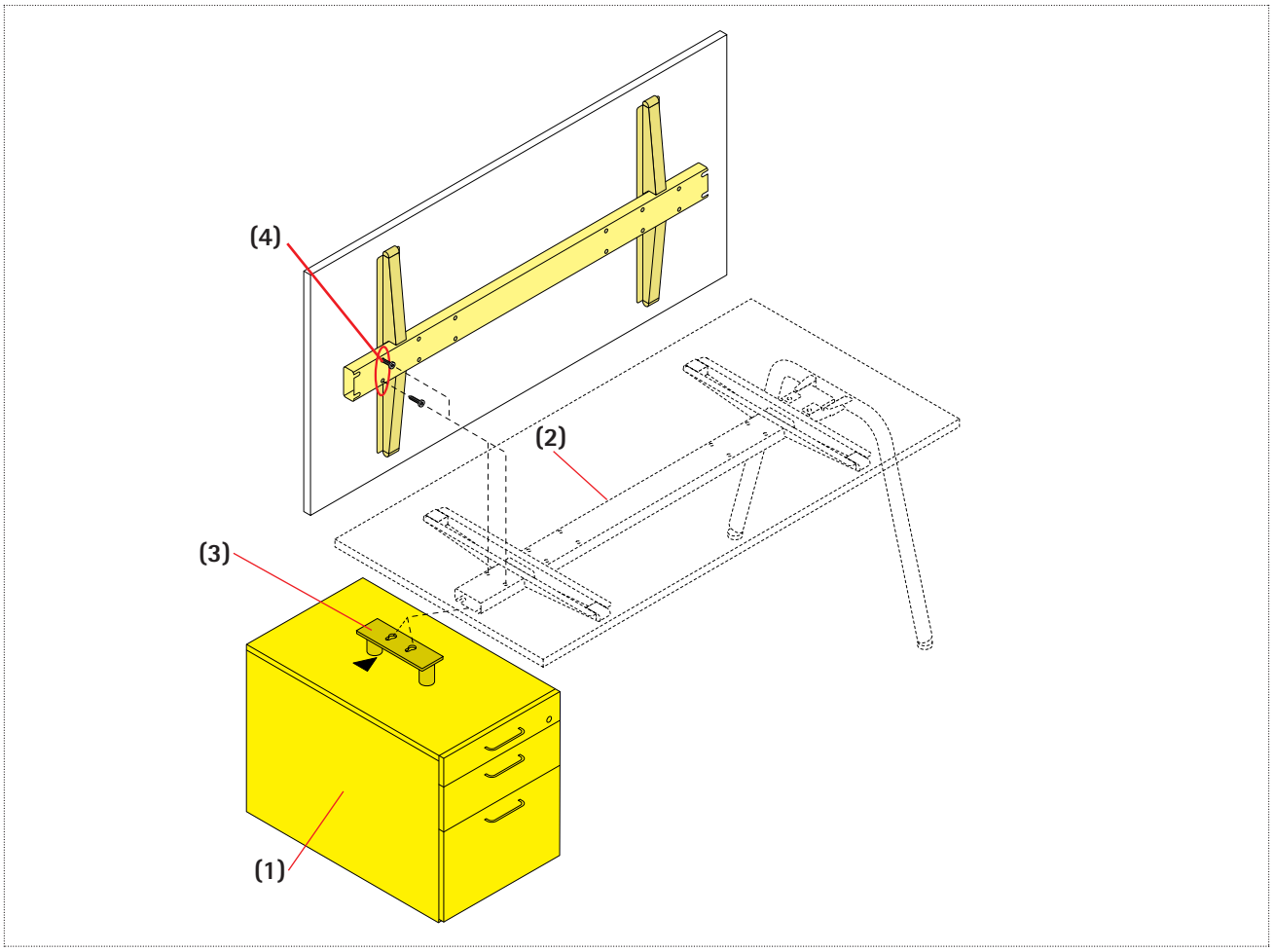

5. Fixation du caisson fixe sur la traverse du plateau.

Caisson fixe (1).

Placer les deux vis fraisées auto taraudeuses M8x16mm en position **(4)** sur la traverse **(2)**. Introduire la table avec les vis dans les trous prévus dans le support du plateau **(3)**. Aligner le caisson sur le plateau de table. Serrer les vis.

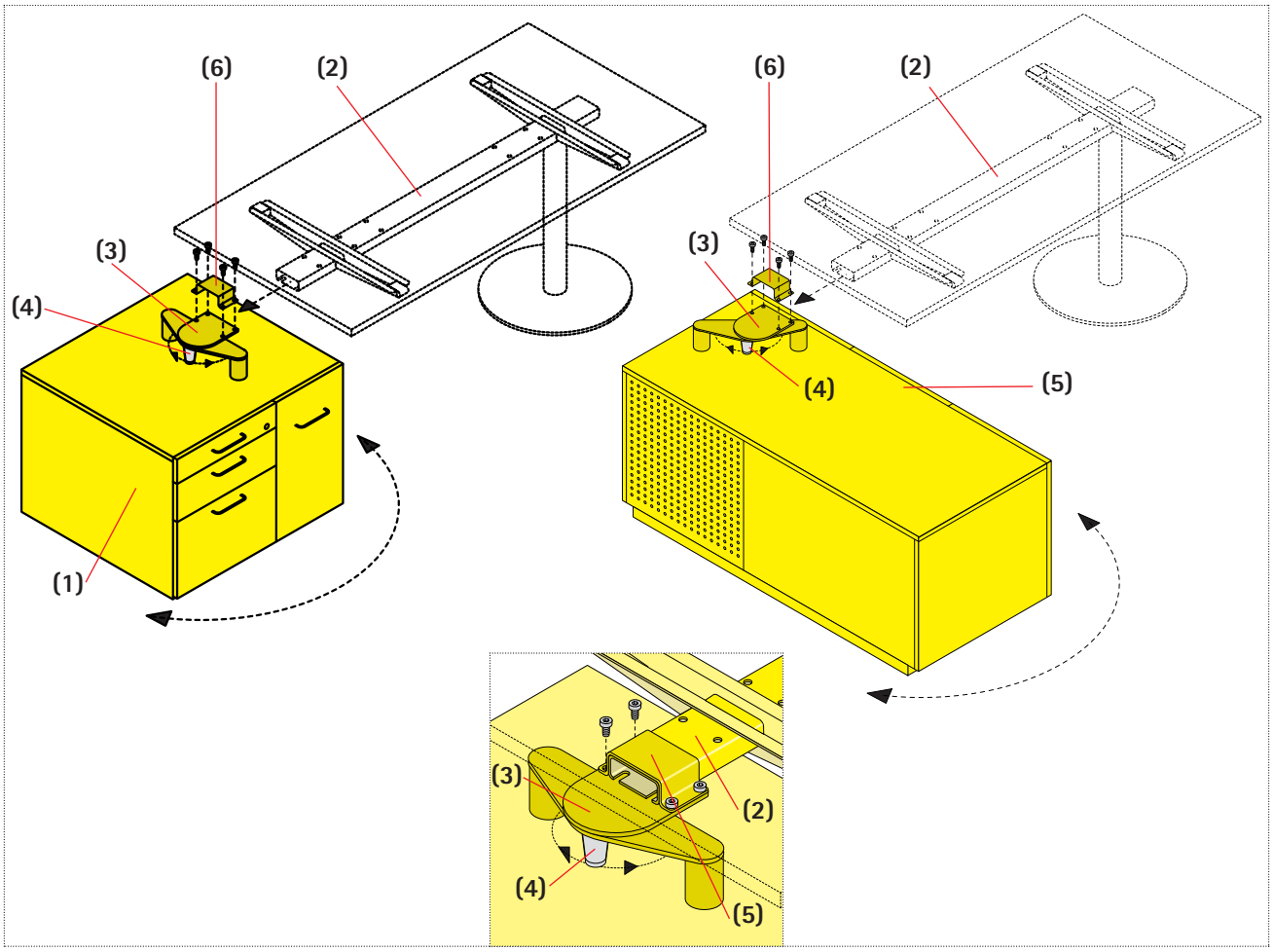

6. Fixation du caisson cube et de l'armoire basse sur la traverse du plateau.

(Montage du plateau de table sur meubles de rangement caisson cube **(1)** et armoire basse **(5)**).

Placer légèrement le collier **(6)** et les 4 vis à six pans creux sur le support du plateau **(3)**. Introduire la traverse **(2)** sous le collier **(6)** jusqu'à ce que celle-ci affleure au tube. Serrer les vis.

Desserrer le palier tournant à l'aide du levier **(4)**. Placer le caisson dans l'angle voulu par rapport à la table et fixer la connexion à l'aide du levier **(4)**.

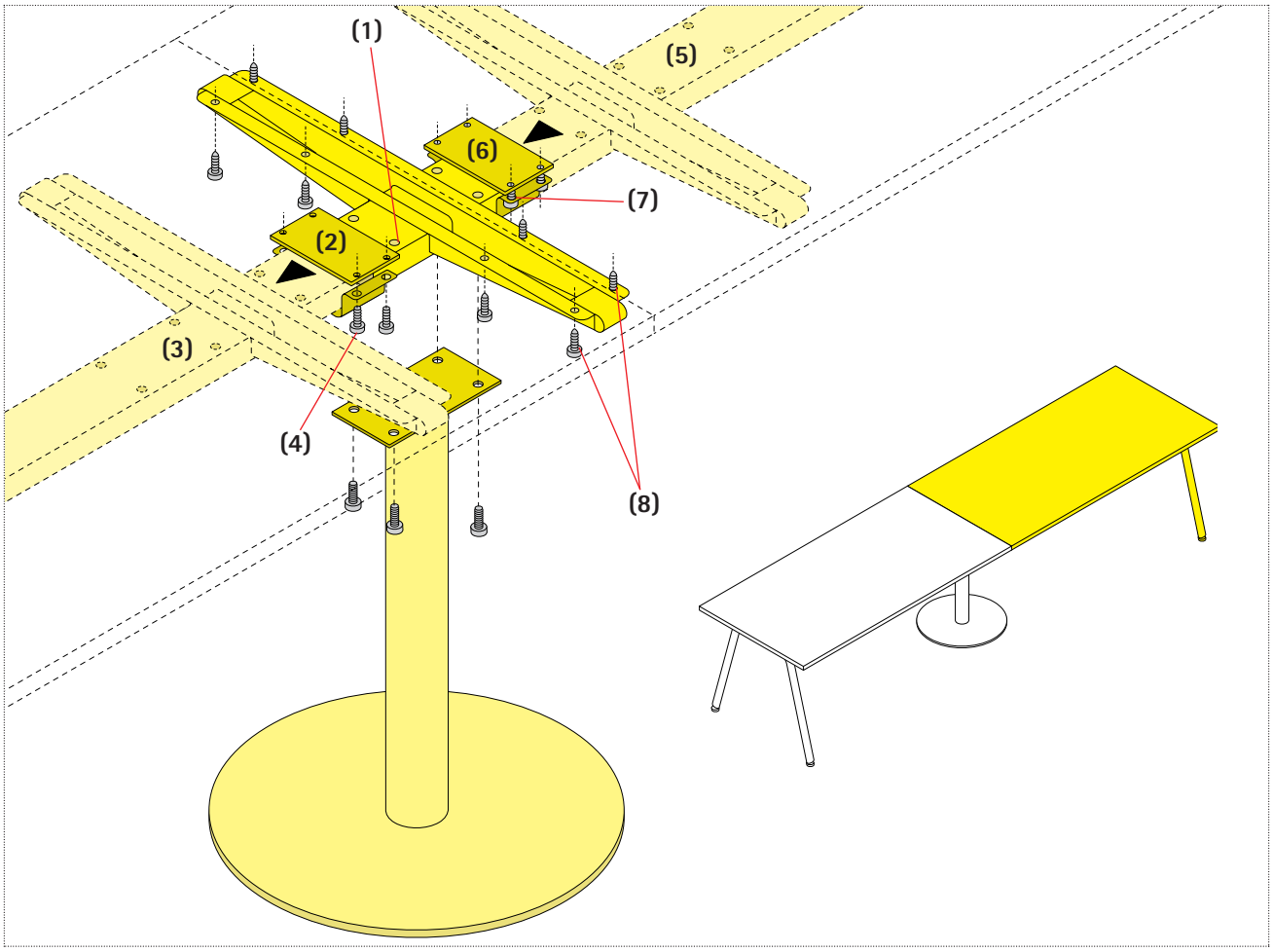

7. Raccord de table linéaire.

Visser au connecteur de la table les piètements colonne ou à embase ronde à l'aide des 4 vis à six pans **(1)** creux auto taraudeuses M8x25 mm.

Introduire le connecteur **(1)** avec le collier **(2)** sur la traverse et introduire les quatre vis à tête cylindrique M6x16 mm **(4)**. Placer l'extension avec la traverse **(5)** dans le collier **(6)** et aligner les plateaux de table l'un par rapport à l'autre.

Serrer les vis à six pans creux M6x16 mm de chaque côté **(4)** et **(7)**. Fixer le raccord de table aux plateaux de table à l'aide des huit vis pour panneau de particules **(8)** 5x20 mm.

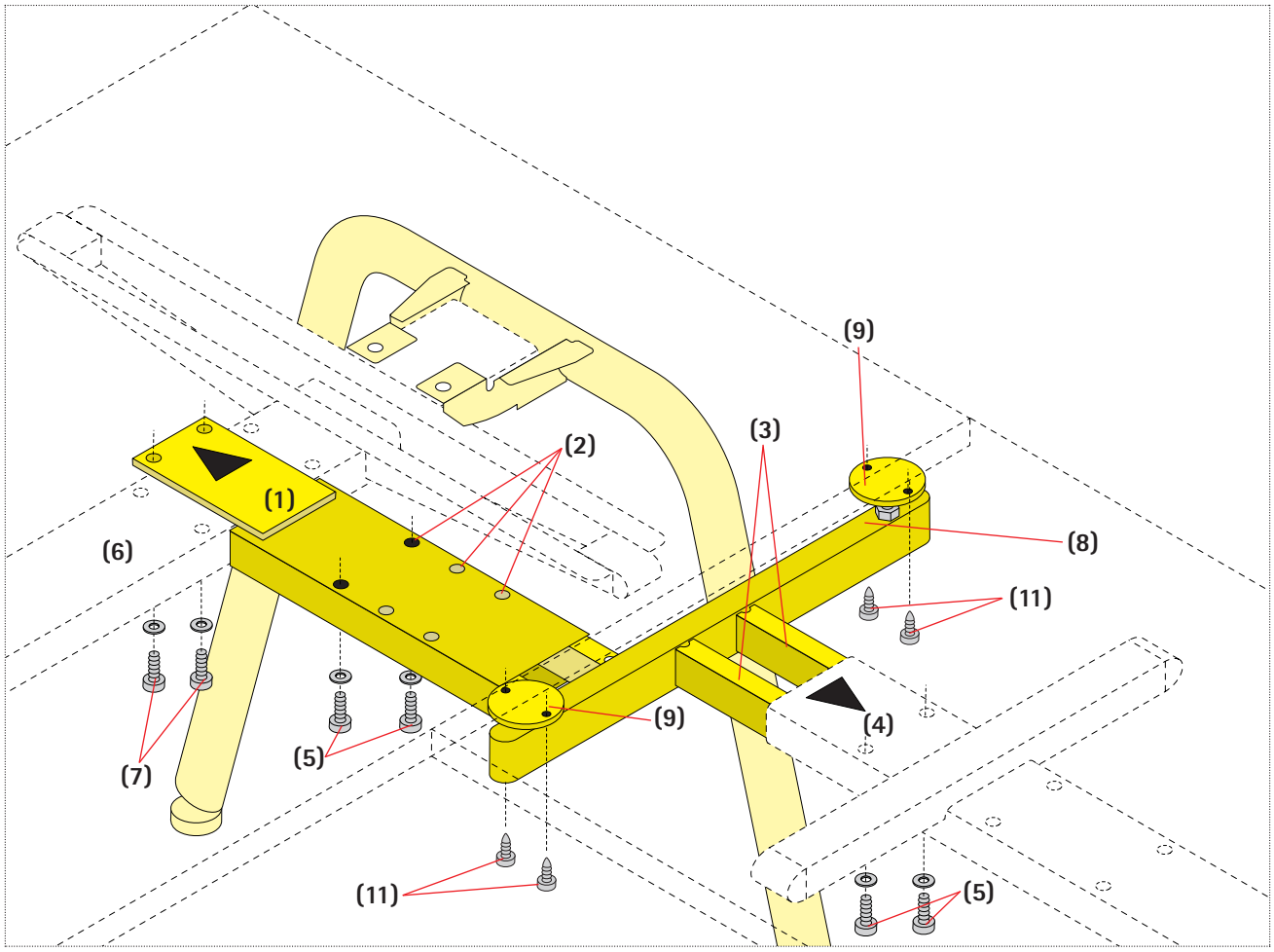

8. Raccord de table 90°.

Régler la plaque de fixation **(1)** sur la profondeur de table disponible **(2)** et fixer à l'aide des rondelles et des vis auto taraudeuses à tête cylindrique **(5)** M6x25 mm.

Introduire l'élément de liaison **(3)** dans la traverse de l'extension **(4)**. Fixer l'élément de liaison à l'aide des rondelles et des vis à tête cylindrique **(5)** M6x25 mm.

Introduire la plaque de fixation **(1)** sur la traverse de la table (6). Aligner les tables l'une par rapport à l'autre par glissement. Fixer la plaque de fixation **(1)** à l'aide des rondelles et des vis à tête cylindrique **(7)** M6x60 mm. Placer le patin **(8)** de façon à ce que les plaques de liaison **(9)** soutiennent les plateaux de table.

Fixer les plaques de liaison (9) au plateau de table à l'aide des deux vis pour panneau de particules (11) 5x20 mm.

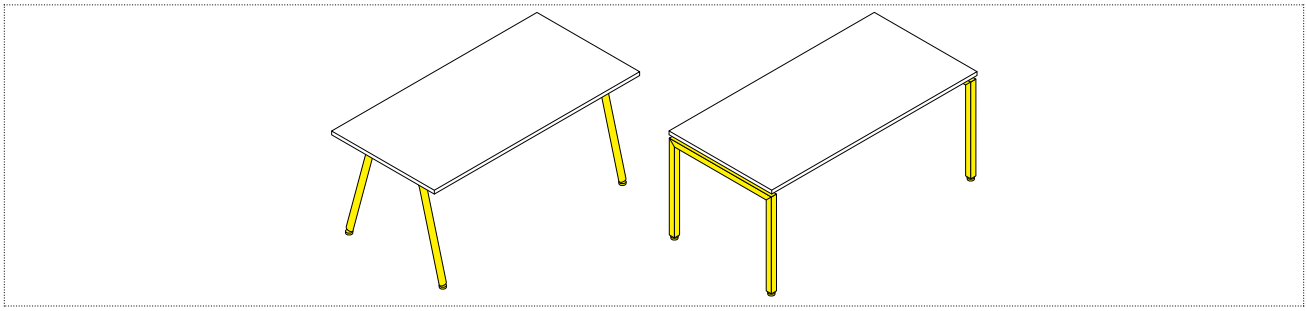

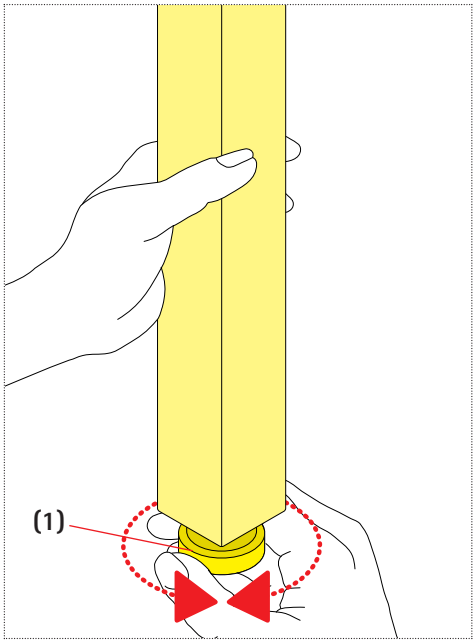

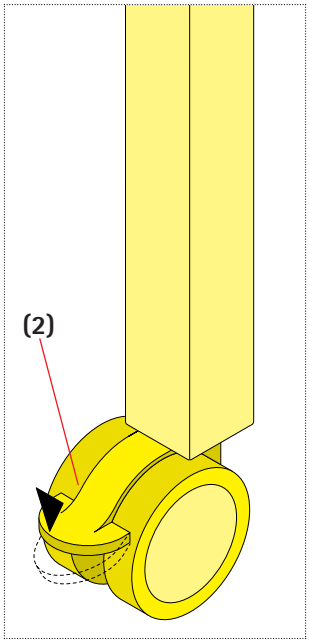

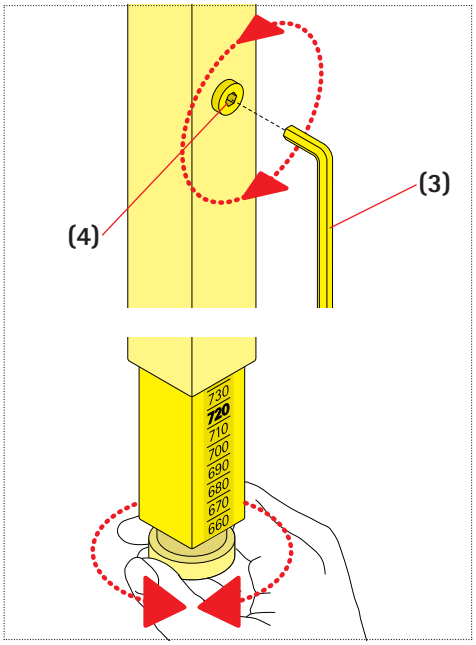

9. Réglage fin et réglage de la hauteur de table avec les étriers en U.

Réglage fin du plateau de table avec les étriers en U à hauteur fixe.

Aligner la table horizontalement à l'aide des vérins de réglage **(1)**. Soulever la table pour visser ou dévisser le vérin de réglage (course env. 10 mm).

Étriers en U sur roulettes.
Les roulettes sont arrêtées via la pédale **(2)**.

Étriers en U avec réglage de la hauteur par crans.
Le réglage de la hauteur par crans se fait à l'aide d'une clé allen 5mm, modèle réf. 21495 **(3)** permettant de desserrer la vis dans le pied de table. Pour sortir ou rentrer le tube intérieur, il suffit d'exercer une pression sur la vis de fixation **(4)**. La hauteur est lisible sur l'échelle graduée. Resserrer la vis sur le pied de table à l'aide de la clé allen après avoir réglé la hauteur (par cran de 10 mm). Le réglage fin de l'alignement de la table est effectué à l'aide du vérin de réglage (course env. 10 mm).

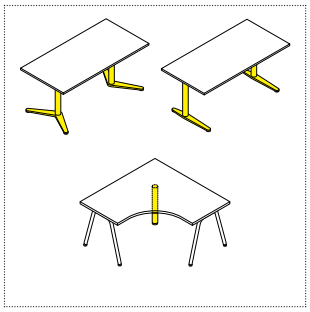

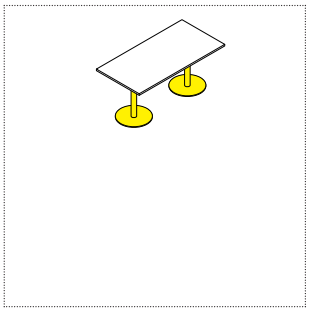

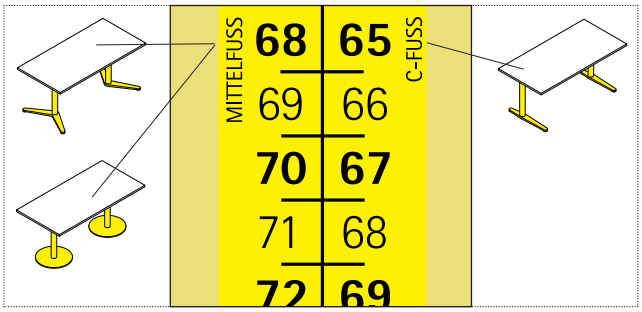

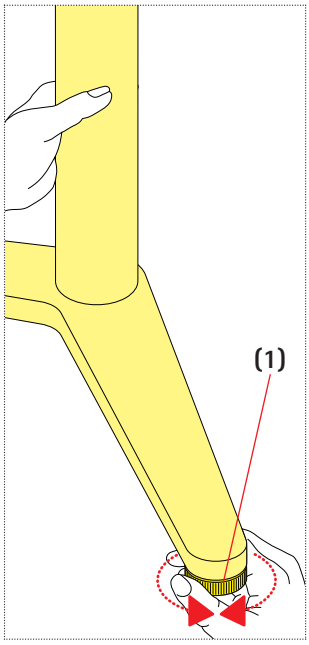

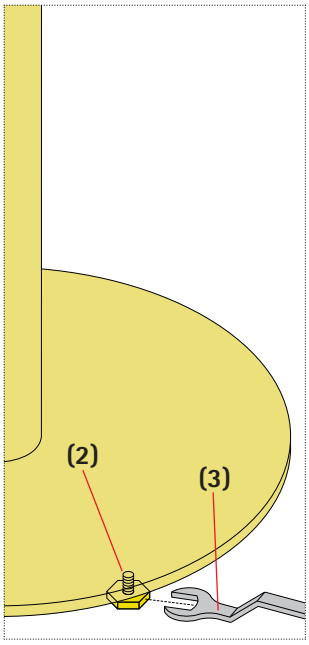

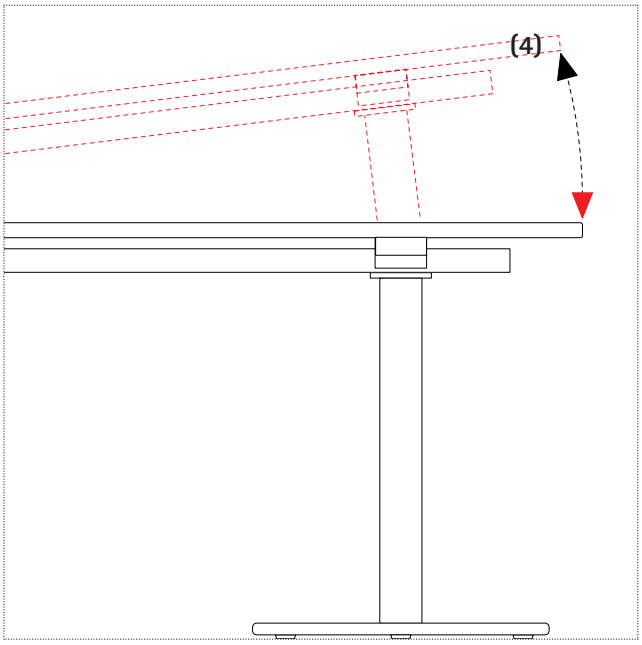

10. Réglage fin et réglage de la hauteur de table avec piètements colonne.

Réglage fin avec les piétements colonne, en C ou V. Aligner la table horizontalement à l'aide des vérins de réglage **(1)**. Soulever la table pour visser ou dévisser le vérin de réglage (course env. 10 mm).

Réglage fin avec le piétement à embase ronde. Le piétement colonne à embase ronde est doté de vérins de réglage **(2)**. Course 10 mm. Utiliser la clé spéciale VS (= clé plate coudée) **(3)**.

Important ! L'échelle indique deux valeurs de hauteur. Une pour le piétement en C, l'autre pour le piétement central (piétement colonne / piétement en V).

Par « piétement central », on entend tous les piétements colonne montés au centre sous la traverse.

Piétements colonne, en C ou en V avec réglage manuelle de la hauteur (mécanique par cran).
Le réglage de la hauteur est effectué en soulevant la table jusqu'à la position souhaitée. Pour baisser la hauteur de la table, celle-ci doit d'abord être amenée à hauteur maximale (4) avant de la rabaisser à la hauteur souhaitée.

Attention ! Ce faisant, danger de forte inclinaison de la table. Enlever tous les objets susceptibles de chuter. Il est préférable d'effectuer la manœuvre à deux, chacun d'un côté de la table. Dans la combinaison piétement embase ronde et armoire basse, amener d'abord l'armoire basse en position centrale respectivement desserrer le palier tournant à l'aide du levier.

Tables avec réglage électrique de la hauteur. Voir les instructions de montage spéciales.

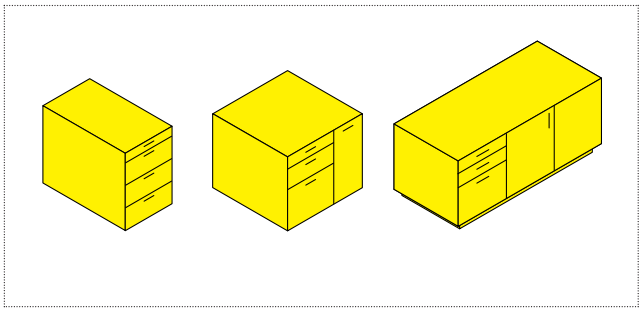

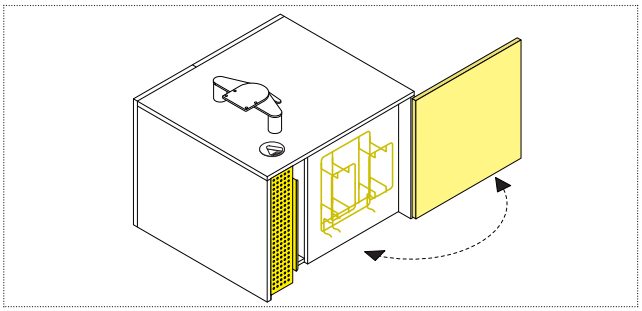

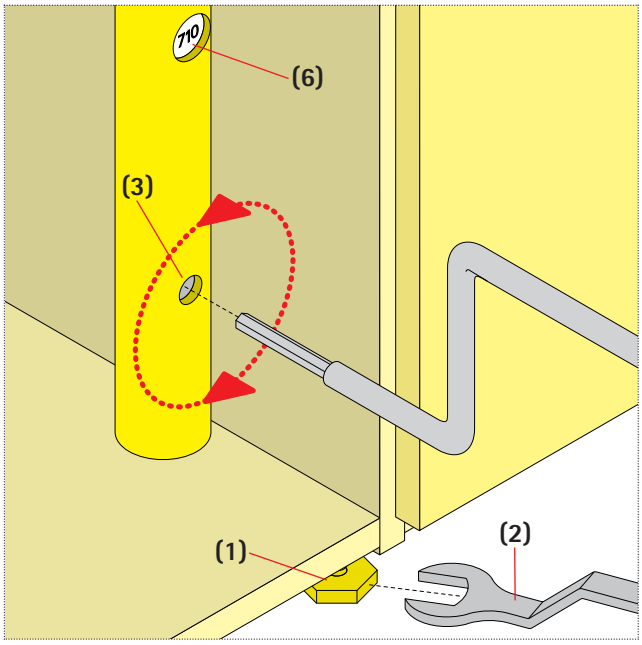

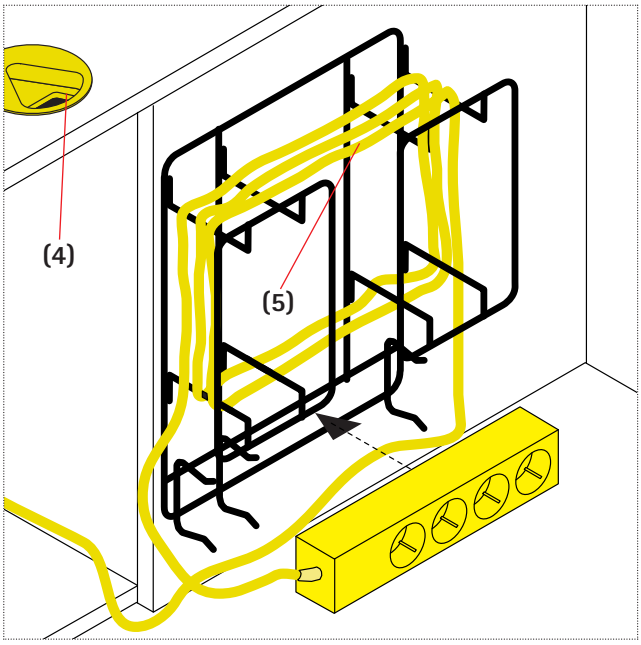

11. Réglage fin et réglage de la hauteur de table avec des meubles de rangement. Gestion des câbles du caisson cube.

Réglage fin des caissons tours, caissons cubes et des armoires basses à hauteur fixe.
Le caisson cube est doté de vérins de réglage **(1)**. Course 10 mm. Utiliser la clé spéciale VS (= clé plate coudée) **(3)**.

Réglage des hauteurs de table avec caisson cube et armoire basse.
Introduire la manivelle dans le trou prévu à cet effet dans le tube **(3)** pour le réglage de la hauteur (à l'intérieur du caisson cube) et régler le plateau de table à la hauteur souhaitée en tournant la manivelle vers la gauche ou vers la droite. La hauteur ajustée est lisible sur l'échelle graduée **(6)** sur le pied de table.

Gestion des câbles du caisson cube.
La tablette supérieure est dotée d'un passe-câble **(4)** permettant de guider les câbles vers l'intérieur du caisson cube. Au dos du caisson, derrière la porte, se trouve un support **(5)** pour recevoir les divers câbles.

Attention ! Le câble électrique ne doit pas être utilisé enroulé, pour éviter le risque d'échauffement. Demander conseil à un électricien, respectivement n'enrouler le câble électrique que deux ou trois fois.

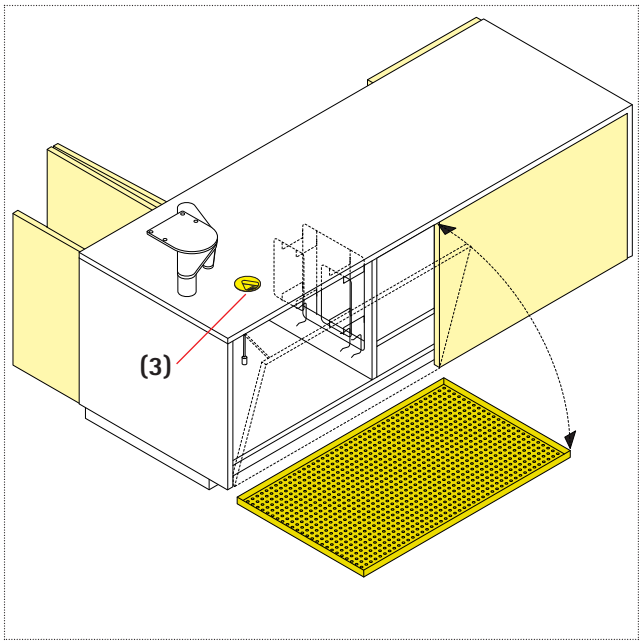

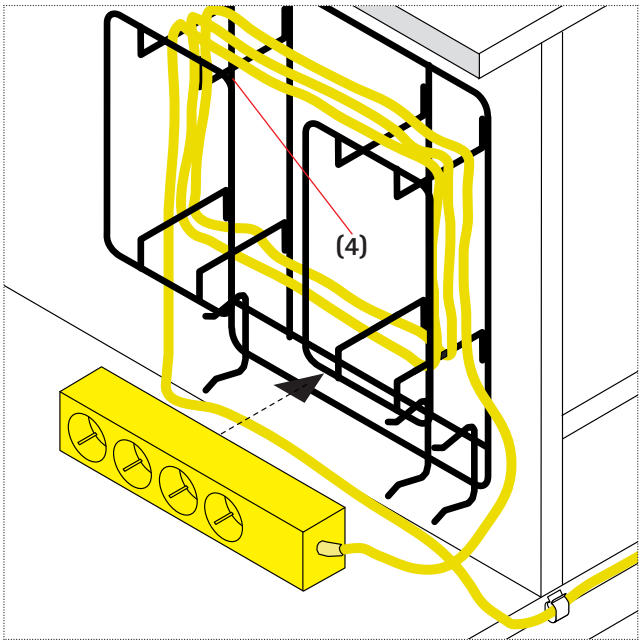

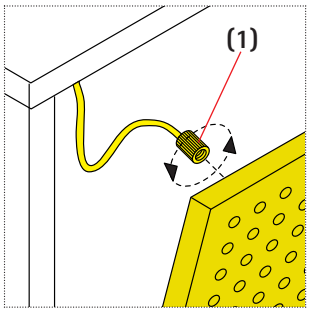

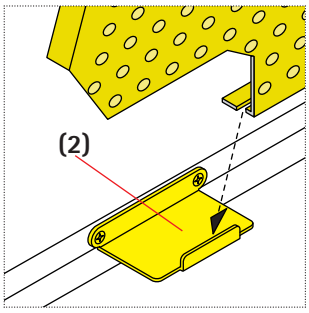

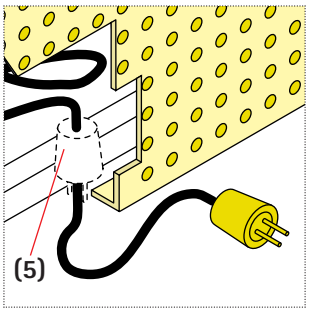

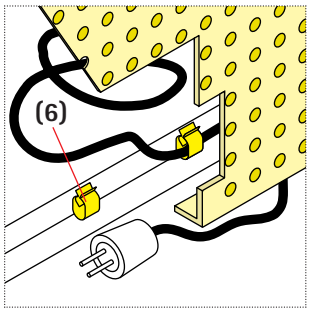

12. Ouverture du panneau arrière en tôle perforée Gestion des câbles dans les armoires basses.

Ouverture ou retrait du panneau arrière en tôle perforée.
Déverrouiller la serrure sur le panneau arrière. Rabattre le panneau arrière (limitation d'ouverture en raison du câble en acier. Démonter le câble en acier en dévissant les deux écrous moletés **(1)** fixés au panneau. Retirer entièrement le panneau arrière.

Remonter le panneau arrière :
Placer le panneau arrière dans les supports **(2)**. Revisser les écrous moletés (1) du câble d'acier sur les vis du panneau arrière.

Gestion des câbles.
La tablette supérieure est dotée d'un passe-câble **(3)** permettant de guider les câbles vers l'intérieur de l'armoire basse. Au dos de l'armoire basse se trouve un support **(4)** pour recevoir les divers câbles. Derrière le panneau arrière, à l'intérieur du meuble, dans l'espace de rangement, les câbles peuvent être guidés **(5)** ou fixés à l'aide de clips **(6)**.

Attention ! Le câble électrique ne doit pas être utilisé enroulé, pour éviter le risque d'échauffement. Demander conseil à un électricien ou n'enrouler le câble électrique que deux ou trois fois.

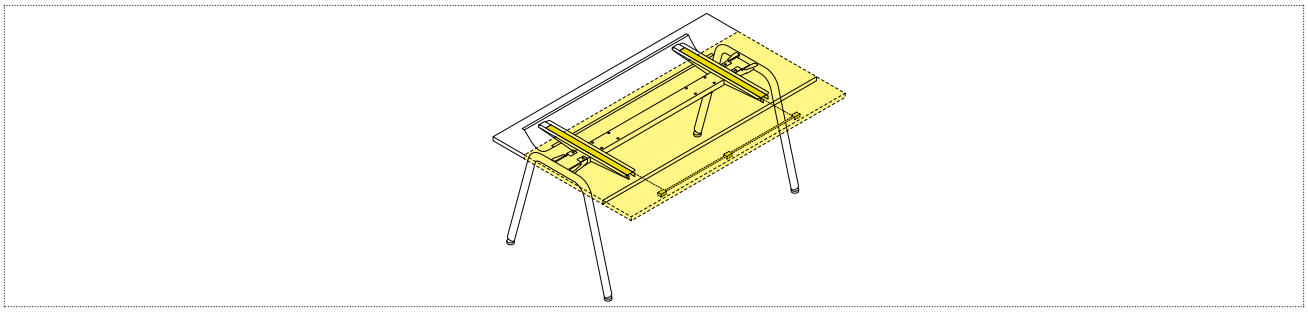

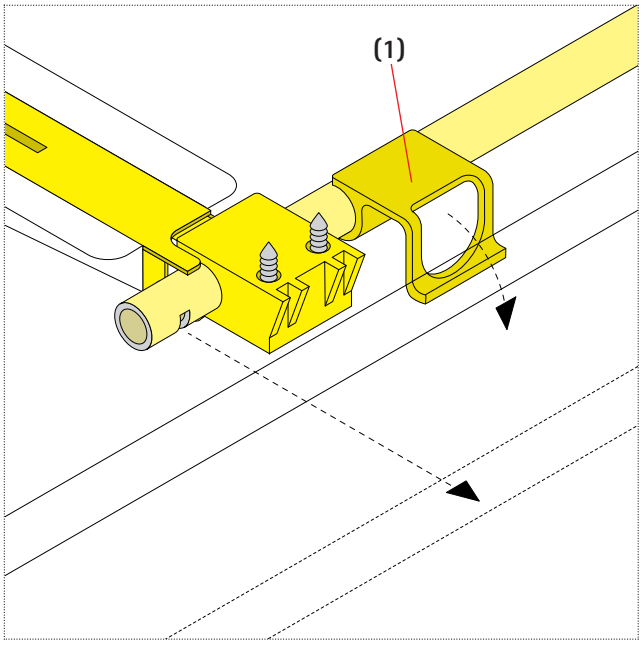

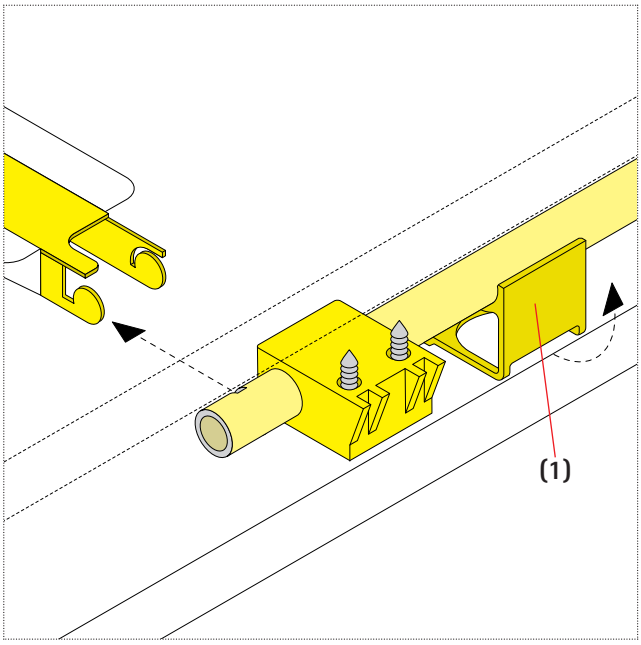

13. Fonction du plateau coulissant

Plateau coulissant. Rabattre les poignées tournantes **(1)** et déverrouiller le plateau de table. Pour accéder à la goulotte à câbles, déplacer le plateau de table vers l'avant sur env. 200 mm. Remettre le plateau à sa place et verrouiller les poignées tournantes une fois encliquetées.

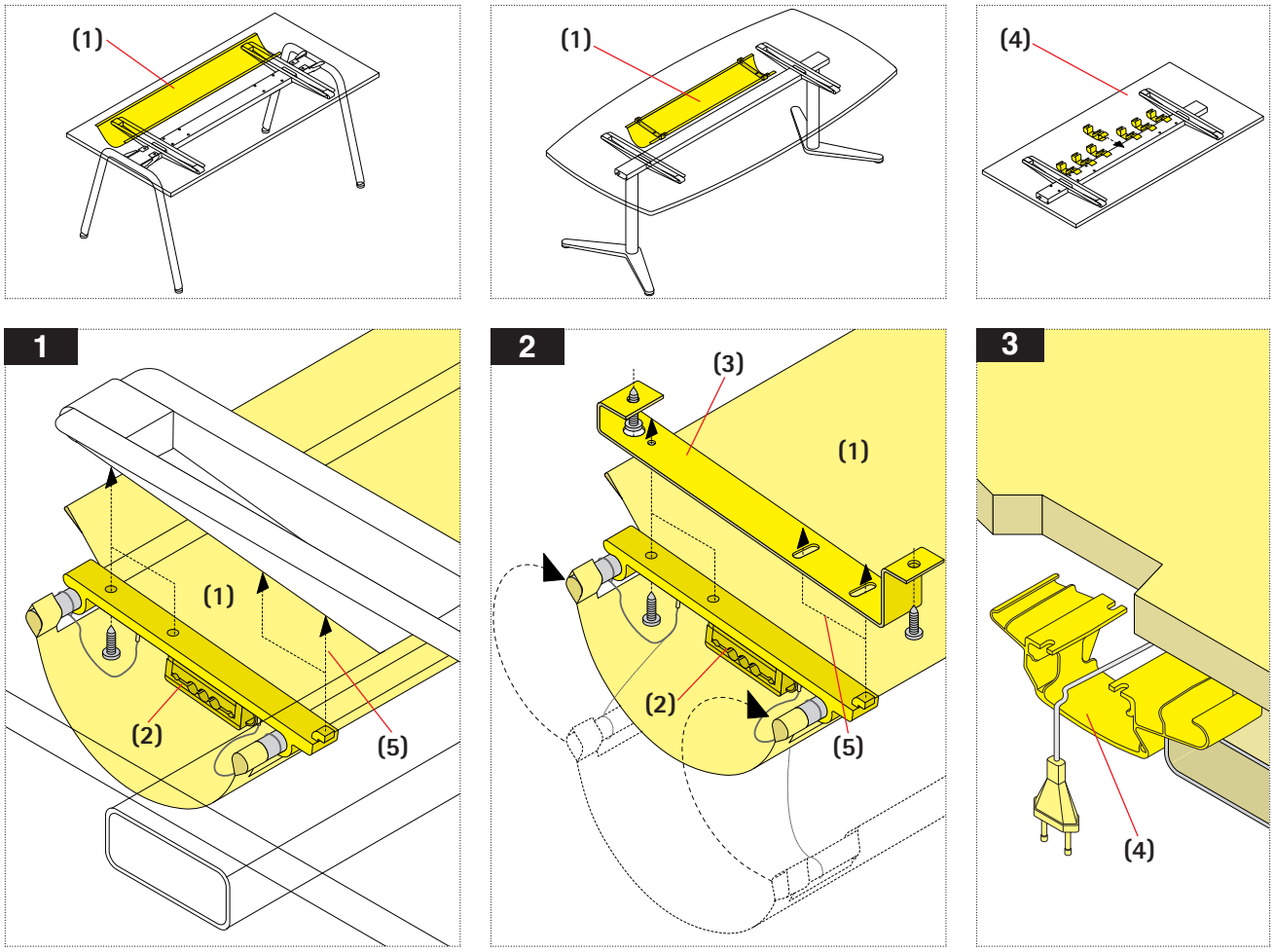

14. Goulotte à câbles en tissu. Fixation des clips de câble

Goulotte à câbles en tissu.
La goulotte à câbles (1) est rabattable aux deux extrémités (Fig. 2) et est fixée en dessous de la console (Fig. 1). Pour les tables avec une traverse en angle, la goulotte à câbles est fixée d'un côté à la console et de l'autre au plateau de table au moyen d'un étrier (3) (Fig. 2). Pour les tables de réunions, la goulotte à câbles est fixée des deux côtés au plateau de table à l'aide d'un étrier (3) (Fig. 2). La goulotte à câbles peut être déplacée de 50mm vers l'extérieur (5) en fonction de la profondeur de la table.

Important ! Si une multiprise est disponible, fixer le câble au soulagement de traction (2).

Clips pour câbles.
Les guide-câbles en matière synthétique **(4)** sont montés respectivement sont placés entre le plateau de table et la traverse **(Fig. 3)**.

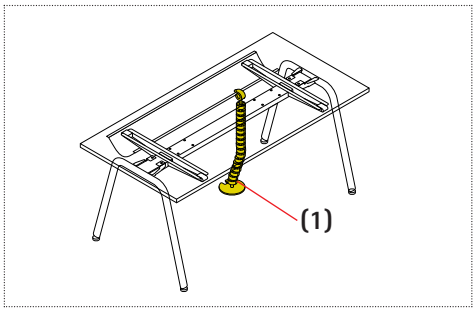

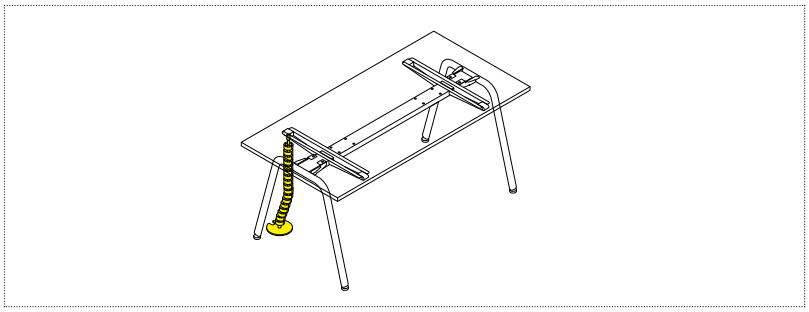

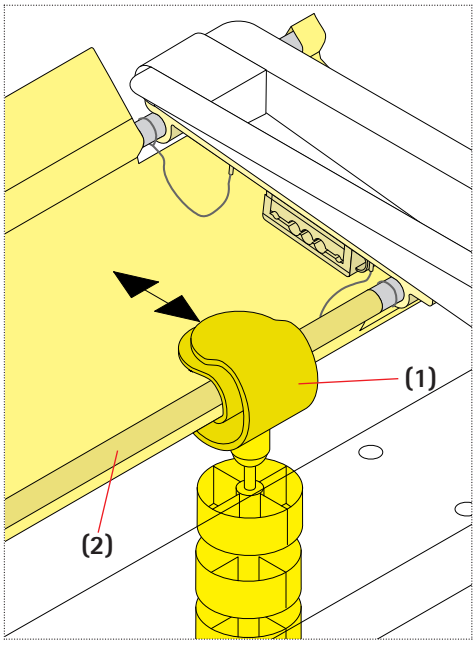

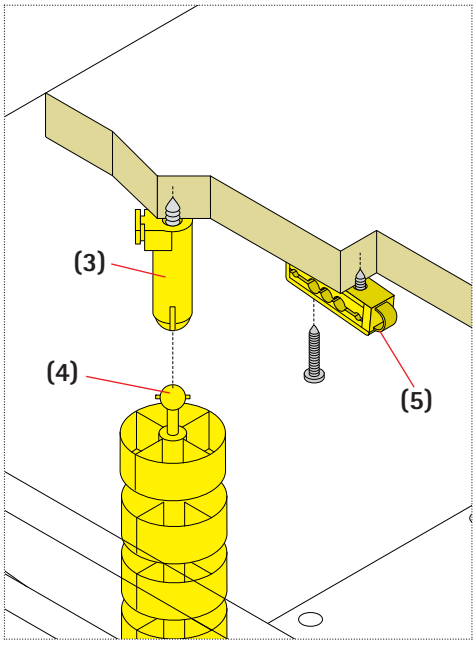

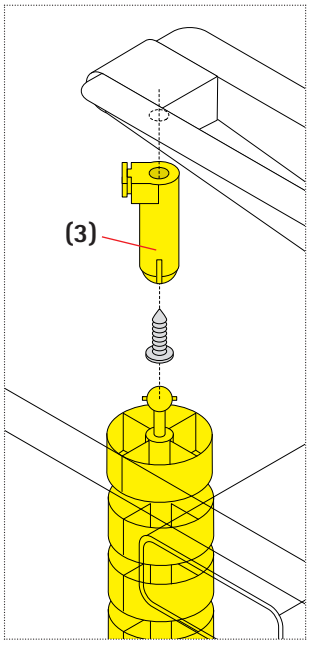

15. Fixation de la chaîne-câble.

Chaîne-câble (1).
La chîne-câble est accrochée sur la tige transversale du support de la goulotte à câble **(2)**. Elle est composée d'éléments assemblés **(4)**.

Si une goulotte à câbles n'est pas disponible, il convient de fixer la chaîne-câble dans la perforation de la console au moyen d'un adaptateur pour chaîne-câble **(3)** et de la vis 4,2x13 mm ou directement en dessous du plateau (longue douille à embout nécessaire).

Soulagement de traction sans goulotte à câbles.
Fixer le soulagement de traction **(5)** sous le plateau de table à l'aide des 2 vis pour panneau de particules 3x20 mm.

Attention ! Tous les câbles qui partent ou sont acheminés vers les meubles doivent être accrochés au soulagement de traction.

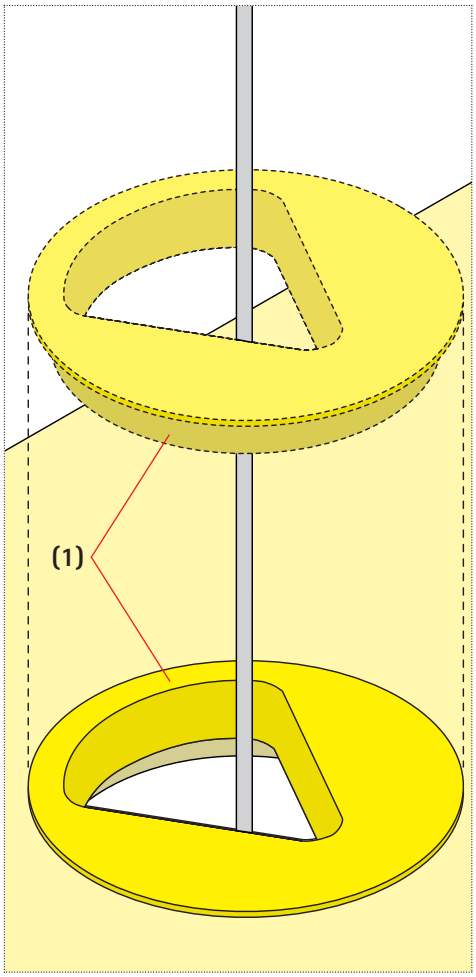

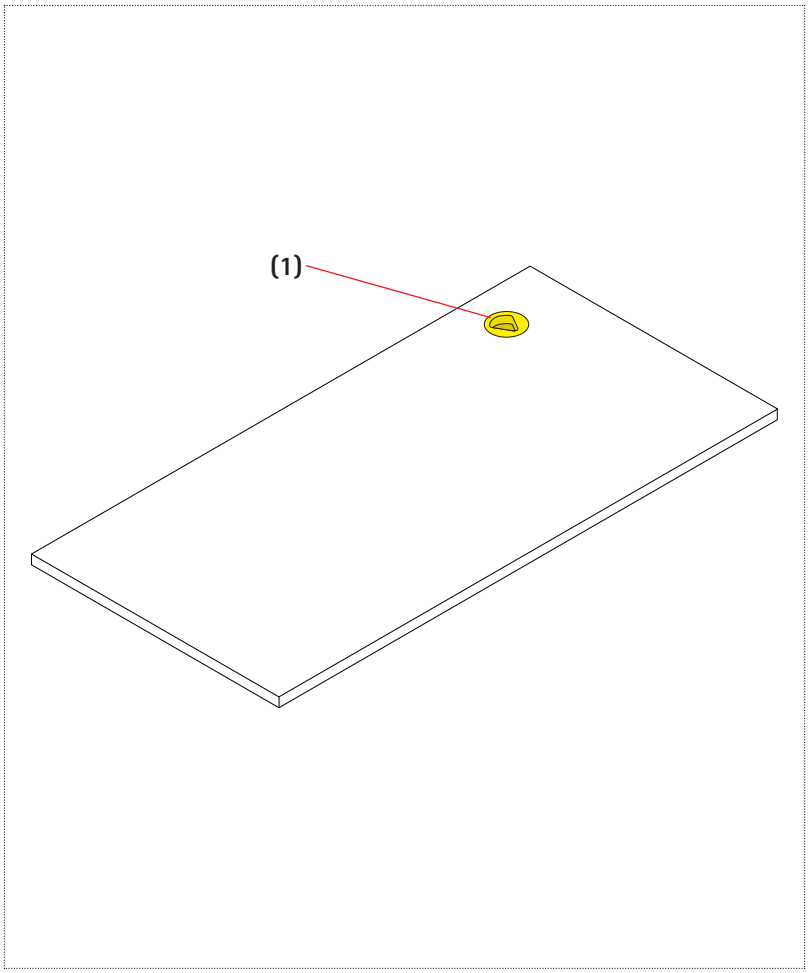

16. Passe-câble intégré dans le plateau de table. E-Box

Passe-câbles.
Guider le câble dans le passe-câble **(1)**.

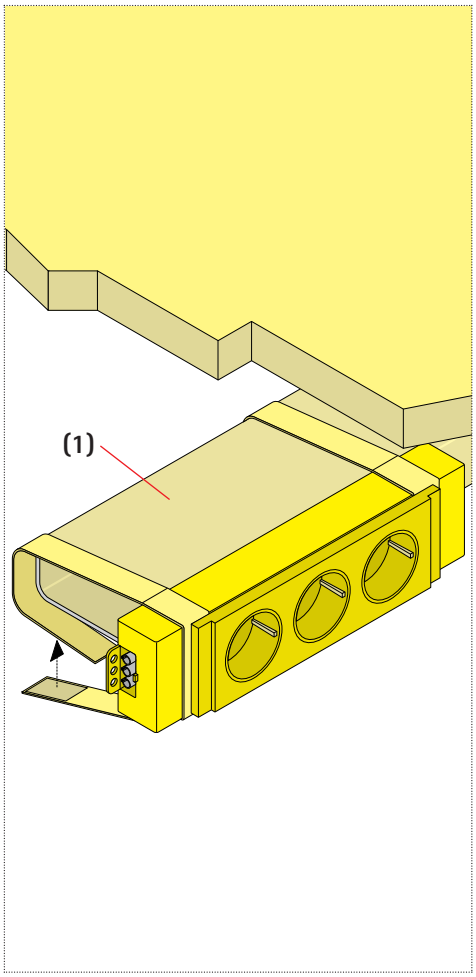

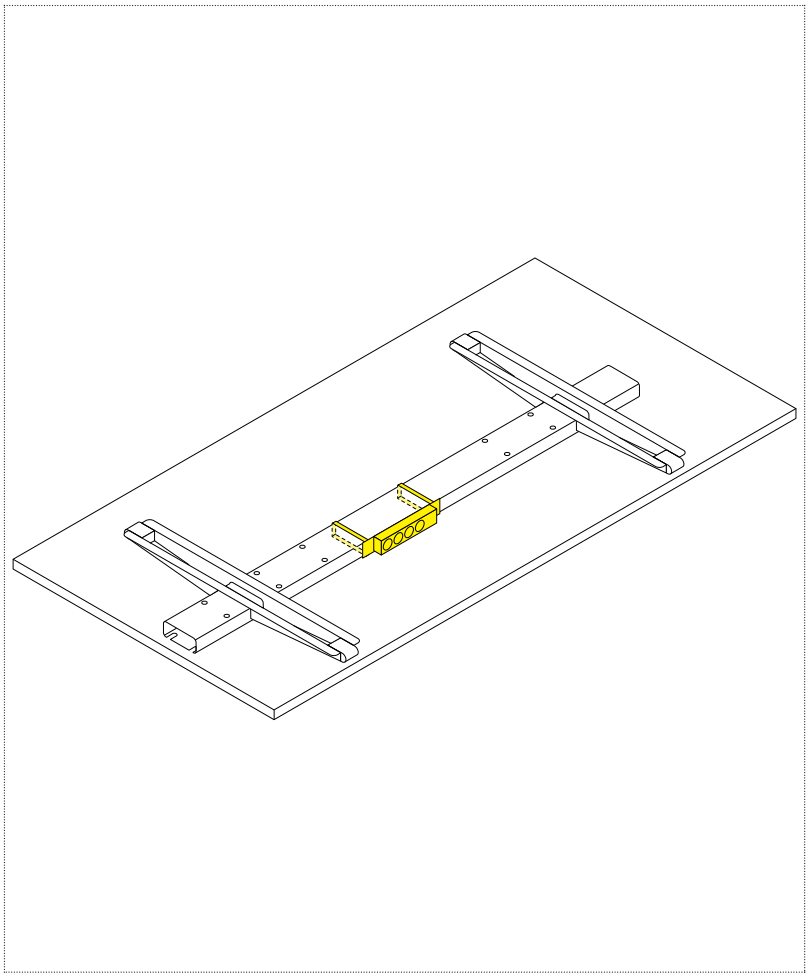

17. Fixation des prises

Multiprise 3 prises raccordable et multiprises 4 prises avec fixation sous le plateau de table.
Amener le bloc multiprise à la position souhaitée sur la traverse **(1)** et fixer avec la bande Velcro.

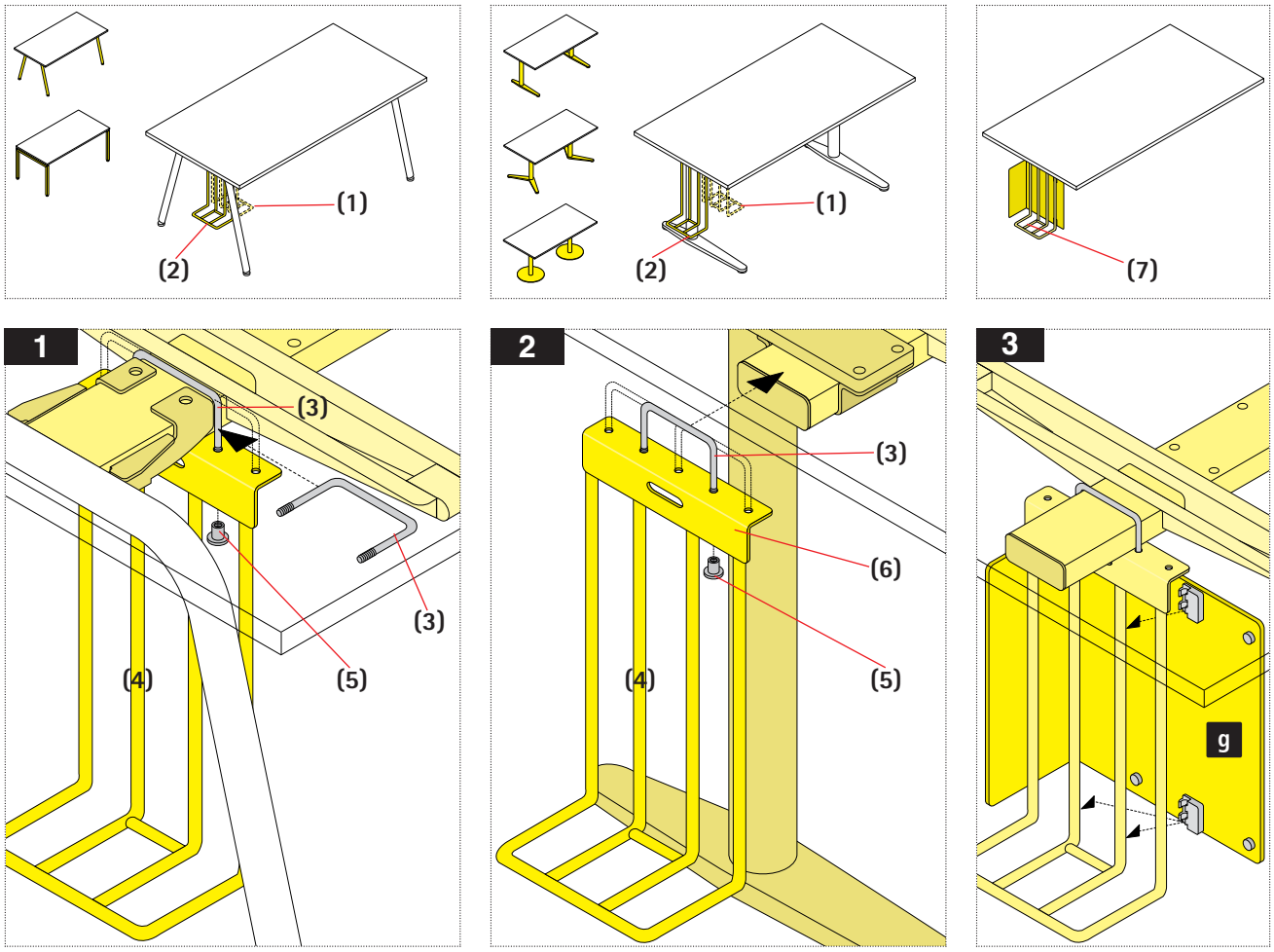

18. Fixation du support unité centrale.

Important ! Les supports d'unité centrale peuvent être montés vers l'intérieur **(1)** ou vers l'extérieur **(2)**. (Pour le piétement en C assis/debout, le support unité centrale ne peut être monté que vers l'extérieur).

Les supports d'unité centrale peuvent être montés à gauche ou à droite de la table.

Pour le montage entre les structures portantes (Fig. 1)
(pour les étriers en U et éventuellement entre les consoles). Introduire la vis de l'étrier M6 mm (fournie) **(3)** sur la traverse. Introduire le support unité centrale **(4)** dans la vis de l'étrier en passant par le bas et serrer les deux écrous douille M6x12 mm **(5)**.

Pour le montage extérieur (Fig. 2).
Placer la vis de l'étrier M6mm (fournie) **(3)** dans la cornière **(6)** et serrer les deux écrous douille M6x12 mm **(5)**. Introduire le support unité centrale **(4)** sur la traverse en position et serrer les deux écrous douille. Le support unité centrale peut être déplacé de 58 mm en fonction du type d'unité centrale. Pour cela, les vis de l'étrier **(3)** ne sont pas fixées au centre avec la cornière **(6)**.

Cornière en tôle (7) sur le support unité centrale (Fig.3).
La cornière en tôle est clippée sur le support unité centrale et peut être déplacée.

Attention ! Ne pas obturer le ventilateur de l'UC avec la cornière !

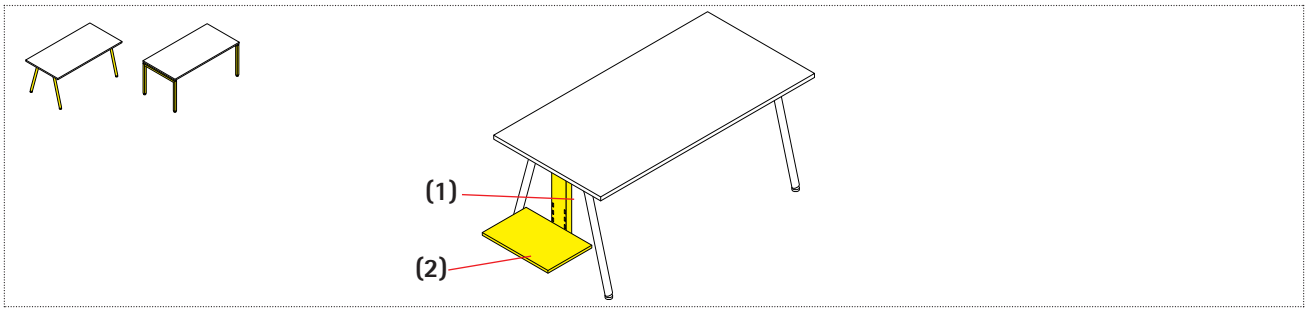

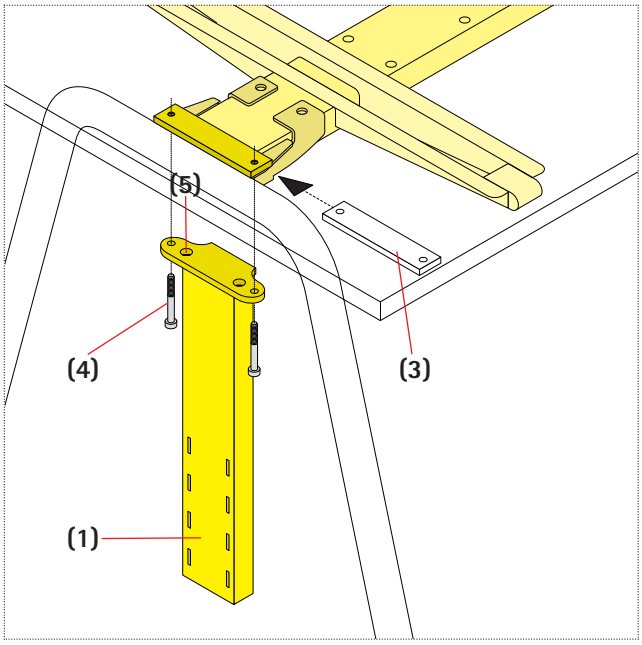

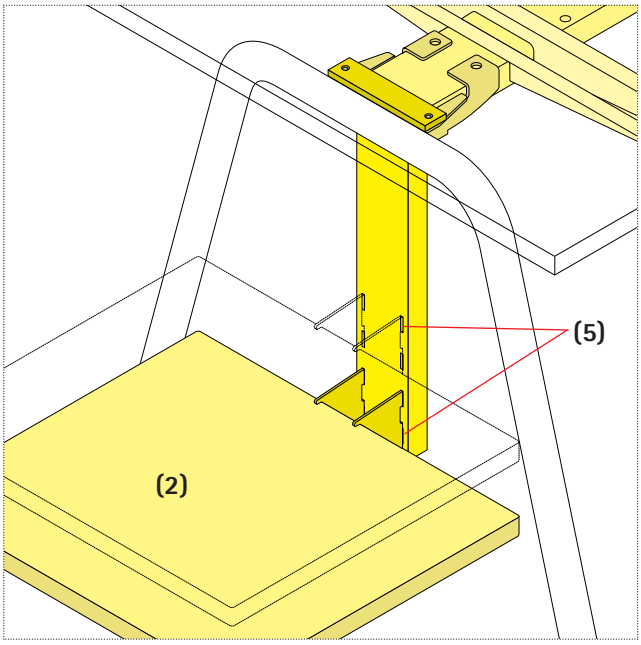

19. Fixation de la tablette imprimante sur les étriers.

Tablette imprimante. Pour les piétements étriers en U et à 4 pieds.
Introduire la bride **(3)** sur la traverse. Placer le tube rectangulaire **(1)** avec la bride sur la traverse en passant par le bas, de manière à ce que les têtes de vis du support étrier en U pénètrent dans les trous de l'attache. Fixer sur la traverse à l'aide des 2 vis à tête cylindrique M6x60 mm (fournies) **(4)**.

Les rangées de perforations prévues pour recevoir la tablette **(2)** doivent être orientées vers l'extérieur. Avant de fixer, placer la tablette à hauteur souhaitée **(5)** et aligner parallèlement au plateau de table. Puis serrer les vis.

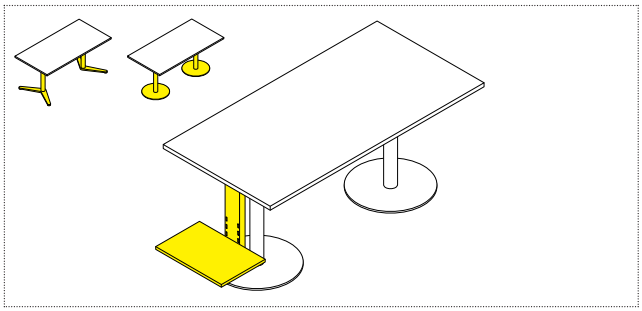

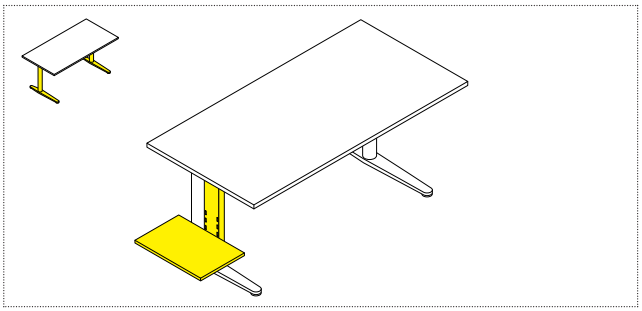

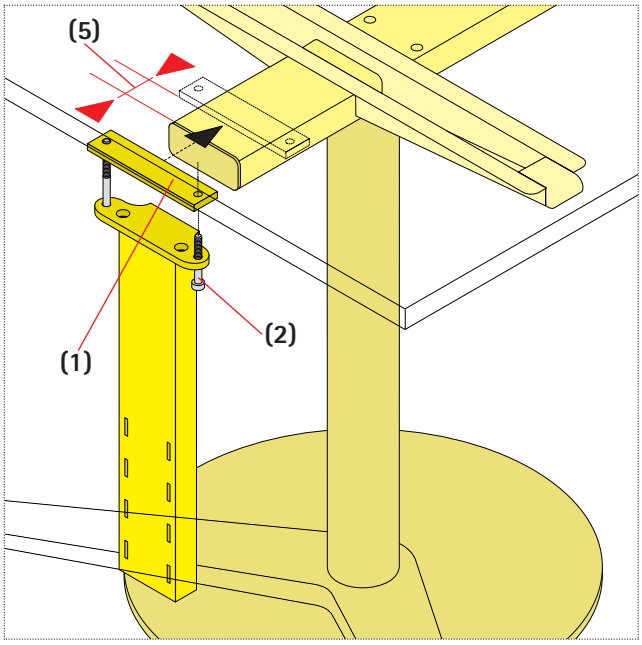

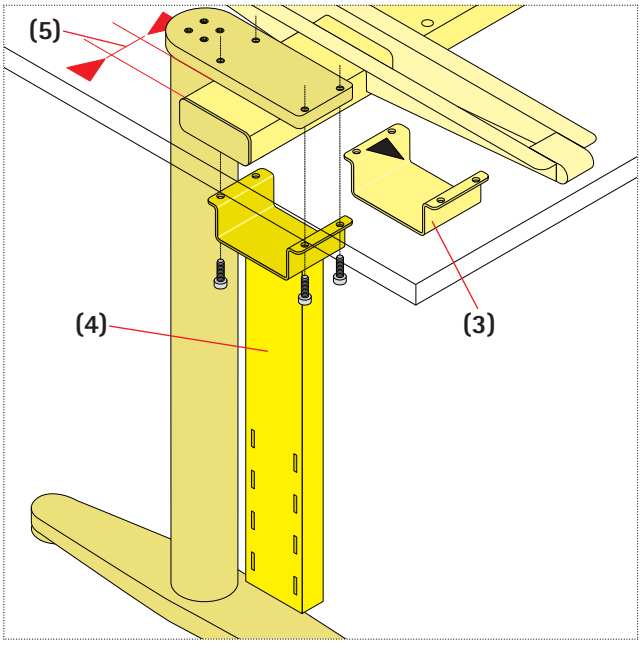

20. Fixation de la tablette imprimante sur les piètements colonne.

Pour les piétements colonne avec pied en V ou embase ronde.
Fixer la bride **(1)** sur le tube rectangulaire à l'aide des 2 vis à tête cylindrique M6x60mm (fournies) **(2)**. Déplacer sur la traverse par l'extérieur jusqu'à 20 mm **(5)**. Les rangées de perforations prévues pour recevoir la tablette doivent être orientées vers l'extérieur. Avant de fixer, placer la tablette à hauteur souhaitée et aligner parallèlement au plateau de table. Serrer les vis pour finir l'installation.

Pour le pied en C.
Retirer le collier **(3)** et remplacer par le tube rectangulaire **(4)** avec collier. Attention à conserver une distance de 20 mm **(5)**.

☞ **Important !** Après avoir desserré le collier, la table devient instable (prévoir deux personnes).

Les rangées de perforations prévues pour recevoir la tablette doivent être orientées vers l'extérieur. Avant de fixer, placer la tablette à hauteur souhaitée et aligner parallèlement au plateau de table. Puis serrer les vis.

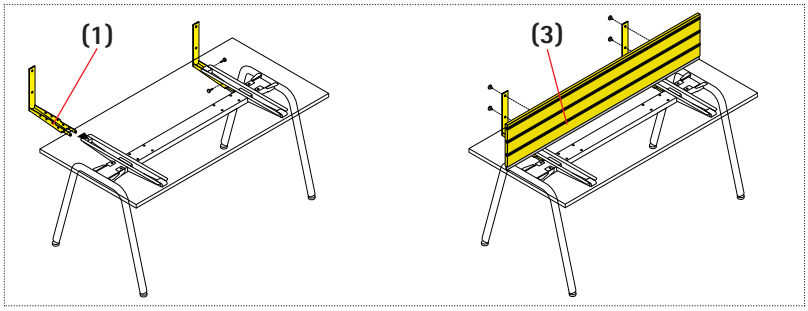

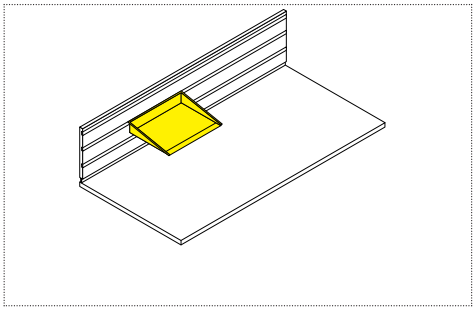

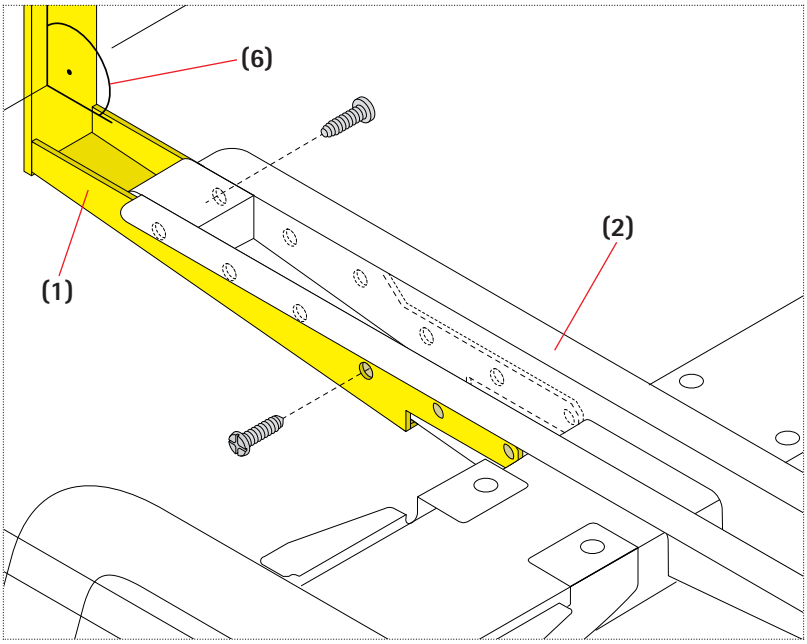

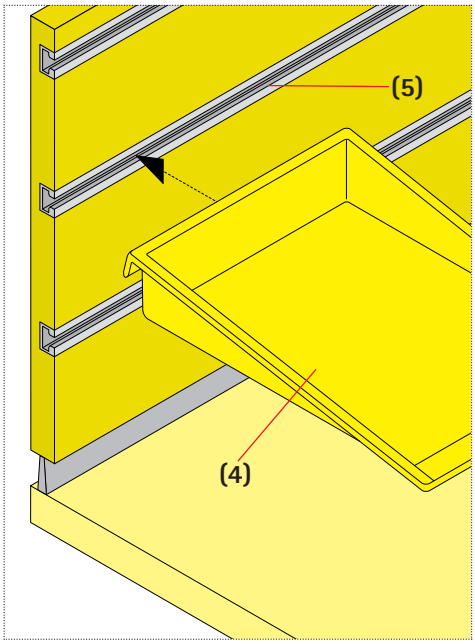

21. Liaison du système à la Serie 901. Voile AddBasic. Fixation des accessoires d'organisation.

Voile AddBasic.
Placer la console U **(1)** sur la console de la table **(2)** et fixer à l'aide des deux vis à six pans auto taraudeuses M8x25 mm. Fixer le voile **(3)** sur les consoles U avec les 4 vis moletées. Aligner le voile sur le bord arrière du plateau de table. Aligner le voile à 90° du plateau de table **(6)**. Ensuite fixer avec les vis.
La charge maximale du voile AddBasic est de 10 kg.

Accessoires pour AddBasic
Accrocher de haut en bas l'accessoire (4) dans la rainure souhaitée (5) du voile.

La charge maximale pour les accessoires est :
- Boîte à classeur 5 kg
- Pot à crayon et plumier 1 kg

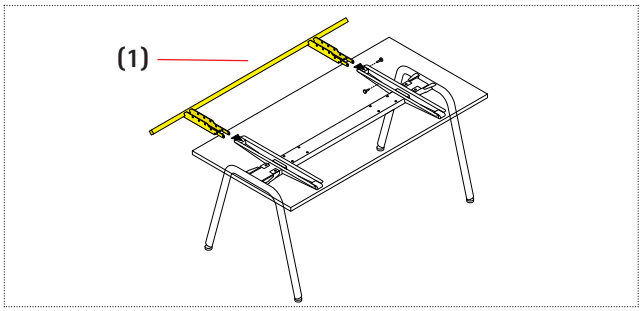

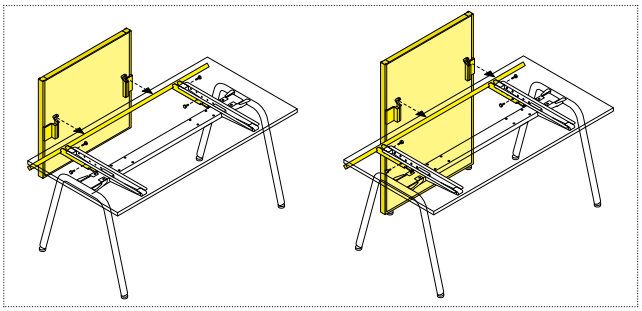

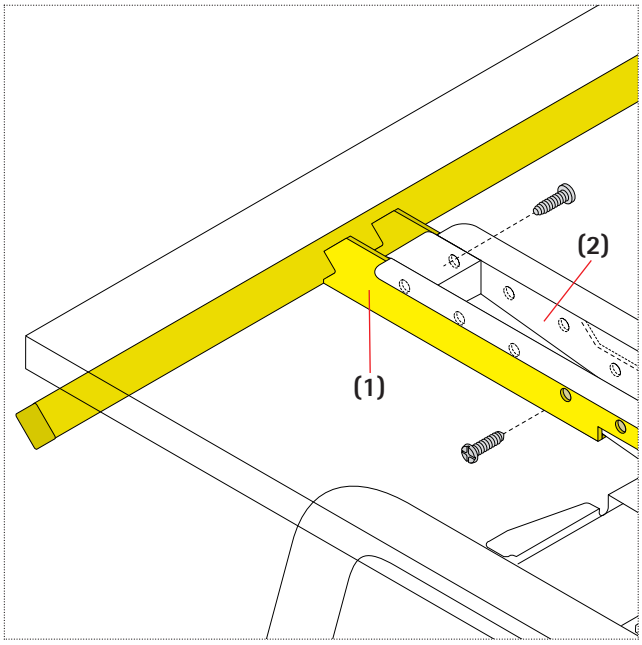

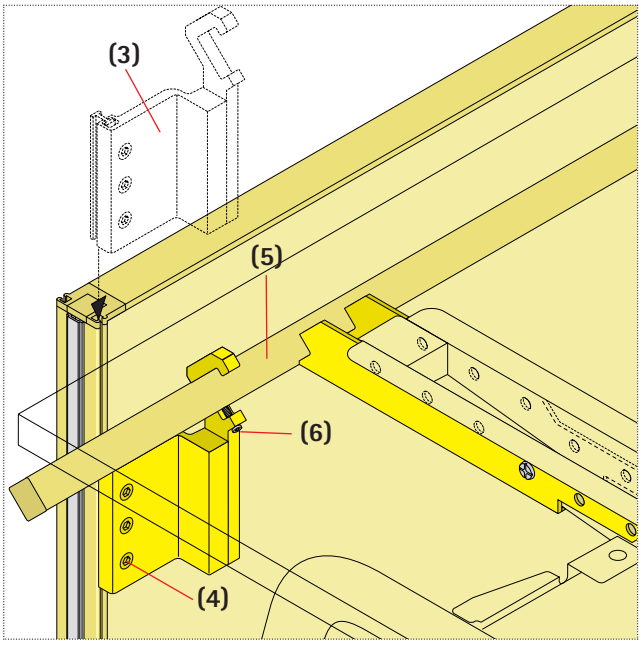

22. Liaison du système à la Serie 901. Fixation du voile ou du panneau Adaption.

Rail pour le voile Serie 2000.
En général prémonté en usine. Déplacer la console U **(1)** sur la console de la table **(2)** jusqu'à ce qu'elle soit en position et affleure au plateau de table. Fixer à l'aide des vis à six pans creux auto taraudeuses M8x25 mm.

Voile Serie 2000.
Introduire la plaque de serrage **(3)** du raccord de table dans la rainure de fonction (rail) du panneau. Ajuster à la hauteur désirée. Serrer les 3 vis **(4)** M5x12mm dans la plaque de serrage. Accrocher l'ensemble mural sur le tube transversal **(5)**. Placer horizontalement et serrer avec la vis **(6)** (M5x16 mm). Positionnement vertical : desserrer les 3 vis de la plaque de serrage puis aligner l'élément mural verticalement.

Le réglage fin du panneau Adaption se fait par les vérins de réglage au sol.

Attention ! Le panneau Adaption n'est pas admissible avec les tables assis-debout.

23. Aperçu des produits.

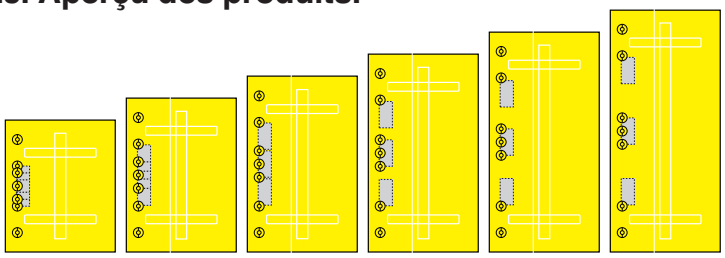

21581 60x120	**21582** 60x140	**21583** 60x160	**21584** 60x180	**21585** 60x200	
21511 80x120	**21512** 80x140	**21513** 80x160	**21514** 80x180	**21515** 80x200	
21521 90x120	**21522** 90x140	**21523** 90x160	**21524** 90x180	**21525** 90x200	**21526** 90x220
21531 100x120	**21532** 100x140	**21533** 100x160	**21534** 100x180	**21535** 100x200	**21536** 100x220

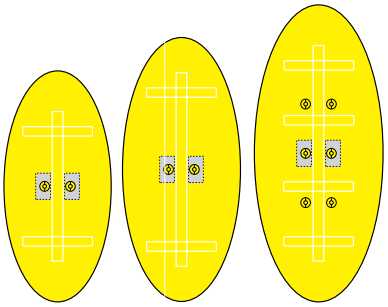

21590 100x210	**21591** 110x240	**21592** 120x270

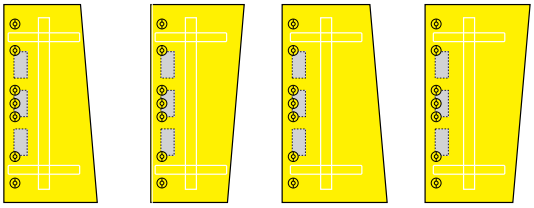

21540 85/70x180	**21541** 70/85x180	**21544** 95/80x180	**21545** 80/95x180

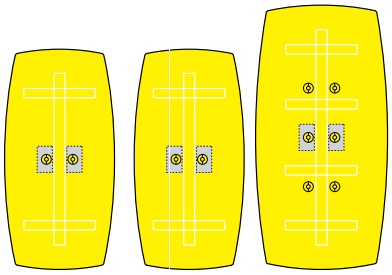

21595 100/80x200	**21596** 110/90x220	**21597** 120/100x240

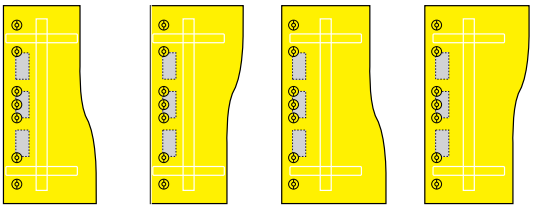

21550 85/70x180	**21551** 70/85x180	**21554** 95/80x180	**21555** 80/95x180

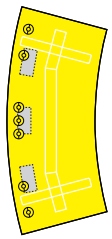

21565
80/91x207

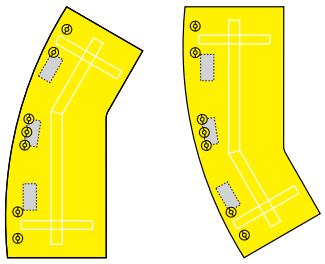

21566 90/80x229	**21567** 80/90x229

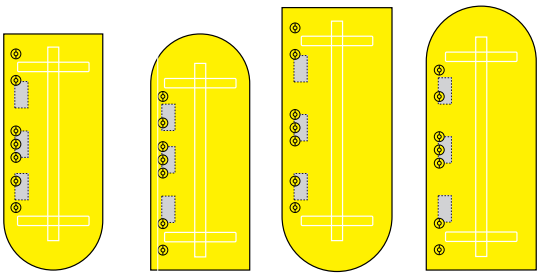

21560 90x215	**21561** 90x215	**21562** 100x240	**21563** 100x240

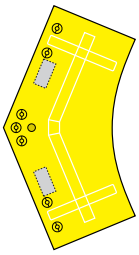

21571
80/120x222

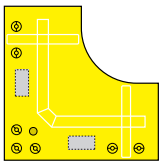

21564
70/140x140

21640 44,7x57x76	**21640** 44,7x57x76	**21641** 44,7x57x76	**21641** 44,7x57x76	**21644** 75x57x70	**21645** 75x57x70

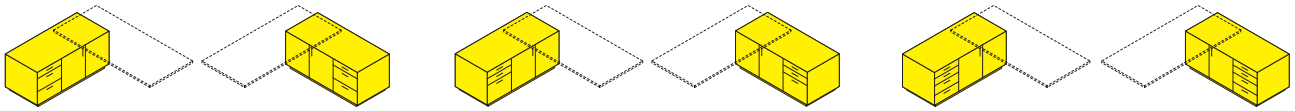

21646 134x57x60	**21647** 134x57x60	**21648** 134x57x60	**21649** 134x57x60	**21650** 134x57x60	**21651** 134x57x60

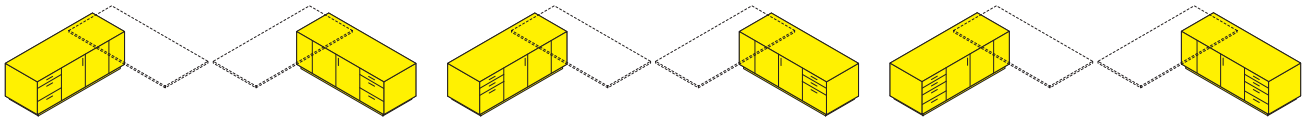

21652 163x57x60	**21653** 163x57x60	**21654** 163x57x60	**21655** 163x57x60	**21656** 163x57x60	**21657** 163x57x60

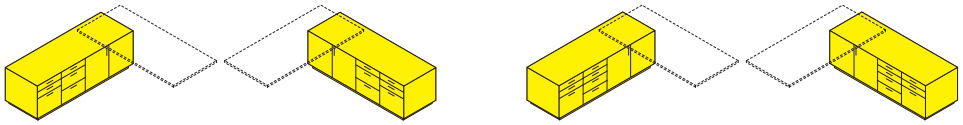

21658 176x57x60	**21659** 176x57x60	**21660** 176x57x60	**21661** 176x57x60

70	80	90	100	70	80	90	100	70/80	90/100

80/90/100	ø 49	ø 64	--	--	--	--

Les composants électriques marqués ne doivent pas être jetés avec les ordures ménagères.

Ils doivent être démontés du meuble avant l'élimination de ce dernier.

L'élimination s'effectue aux points de collecte et de dépôt agréés.